| Ark.01 / 01 | 02 | 03 | 04 | 05 | 06 | 07 | 08 | 09 | 10 | 11 | 12 | 13 | 14 | 15 | 16 | 17 | 18 | 19 |
|---|---|---|---|---|---|---|---|---|---|---|---|---|---|---|---|---|---|---|

Uwaga:
- rozdzielnice nalezy wyposazyć w trójfazowy wskaźnik zużycia energii elektrycznej typu LE-03MP firmy F&F lub równoważny

# TP2/2

| | |
|---|---|
| IP | 55 |
| $I_n$ [A] | 125 |
| $I''_{k3}$[kA] | 0.91 |
| $i_p$ [kA] | 1.31 |

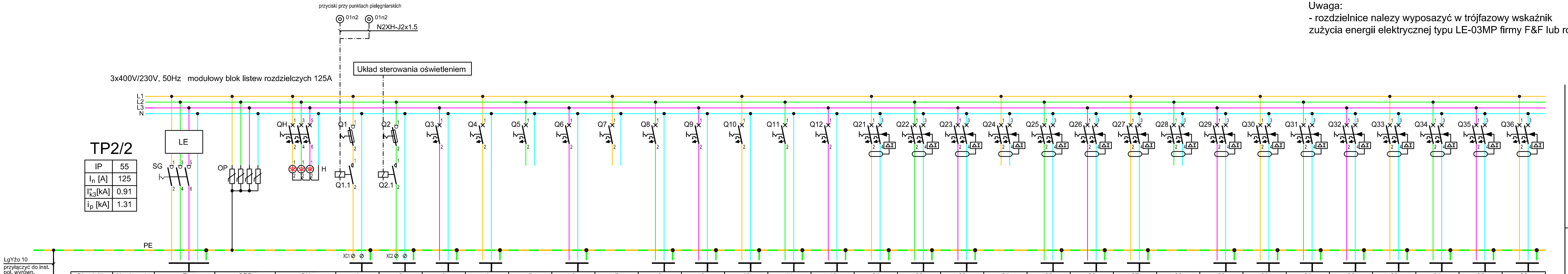


| Circuit No | Nr obwodu | Z | OPP | SN | 1 | 2 | 3 | 4 | 5 | 6 | 7 | 8 | 9 | 10 | 11 | 12 |
|---|---|---|---|---|---|---|---|---|---|---|---|---|---|---|---|---|
| Circuit description | Opis obwodu | Zasilanie z RNN1 | Ochrona p.przepięciowa | Sygnalizacja napięć | Oświetlenie korytarz | Oświetlenie hol windowy czujka ruchu | Oświetlenie sale chorych | Oświetlenie sale chorych | Rezerwa | Oświetlenie lazienki sal chorych | Rezerwa | Oświetlenie pom. personelu | Oświetlenie pom. personelu | Oświetlenie gabinet diag-zabieg. | Oświetlenie pom. lekarzy wielofunkc. | Oświetlenie pom. tech. personelu |
| Devices types | Typy aparatów | In=63A, 3P | kl. II (C), 3+1P | WN 3x B6A/6kA H 3x żółta 230V | RB 10A, 1P K230V, 25A, 2xNO | RB 10A, 1P K230V, 25A, 2xNO | WN C10A/6kA | WN C10A/6kA | WN C10A/6kA | WN C10A/6kA | WN C10A/6kA | WN C10A/6kA | WN C10A/6kA | WN C10A/6kA | WN C10A/6kA | WN C10A/6kA |
| Cable | Przewód | N2XH-J5x16 | LgY25 | LgY 1,5 | N2XH-J3x1.5 | N2XH-J4x1.5 | N2XH-J3x1.5 | N2XH-J3x1.5 | | N2XH-J3x1.5 | | N2XH-J3x1.5 | N2XH-J3x1.5 | N2XH-J3x1.5 | N2XH-J3x1.5 | N2XH-J3x1.5 |
| Pi [kW] | Pi [kW] | 69.45 | | | 1.01 | 0.2 | 0.44 | 0.53 | | 0.43 | | 0.44 | 0.56 | 0.25 | 0.42 | 0.34 |
| Ps [kW] | Ps [kW] | 34.73 | | | - | - | - | - | | - | | - | - | - | - | - |
| Is [A] | Is [A] | 58.97 | | | 5.25 | 0.96 | 2.12 | 2.55 | | 2.08 | | 2.12 | 2.69 | 1.18 | 2.02 | 1.63 |

| Circuit No | Nr obwodu | 21 | 22 | 23 | 24 | 25 | 26 | 27 | 28 | 29 | 30 | 31 | 32 | 33 | 34 | 35 | 36 |
|---|---|---|---|---|---|---|---|---|---|---|---|---|---|---|---|---|---|
| Circuit description | Opis obwodu | Gn.wt.porz. korytarz | Gn.wt.porz. sale chorych pom.person. | Gn.wt.porz. sale chorych pom.person. | Gn.wt. telewizory | Gn.wt. telewizory | Rezerwa | Gn.wt. lustra-toalety sale chorych | Gn.wt. lustra-toalety sale chorych | Gn.wt. lustra-toalety sale chorych | Gn.wt.porz. pom. personelu | Gn.wt.porz. pom. personelu | Czajnik el. lodówka pok.śniadań | Czajnik el. lodówka aneks | Gn.wt. gabinet diag-zabieg. | Gn.wt. gabinet diag-zabieg. | Gn.wt.komp pom. lekarza dyż. |
| Devices types | Typy aparatów | WNR B16A/6kA 30mA, AC | WNR B16A/6kA 30mA, AC | WNR B16A/6kA 30mA, AC | WNR B16A/6kA 30mA, AC | WNR B16A/6kA 30mA, AC | WNR B16A/6kA 30mA, AC | WNR B16A/6kA 30mA, AC | WNR B16A/6kA 30mA, AC | WNR B16A/6kA 30mA, AC | WNR B16A/6kA 30mA, AC | WNR B16A/6kA 30mA, AC | WNR B16A/6kA 30mA, AC | WNR B16A/6kA 30mA, AC | WNR B16A/6kA 30mA, AC | WNR B16A/6kA 30mA, AC | WNR B16A/6kA 30mA, AC |
| Cable | Przewód | N2XH-J3x2.5 | N2XH-J3x2.5 | N2XH-J3x2.5 | N2XH-J3x2.5 | N2XH-J3x2.5 | | N2XH-J3x2.5 | N2XH-J3x2.5 | N2XH-J3x2.5 | N2XH-J3x2.5 | N2XH-J3x2.5 | N2XH-J3x2.5 | N2XH-J3x2.5 | N2XH-J3x2.5 | N2XH-J3x2.5 | N2XH-J3x2.5 |
| Pi [kW] | Pi [kW] | 1.8 | 1.8 | 1.8 | 1.6 | 1.2 | | 1.6 | 1 | 1.2 | 2 | 1 | 2.8 | 2.6 | 1 | 1.2 | 1.6 |
| Ps [kW] | Ps [kW] | - | - | - | - | - | | - | - | - | - | - | - | - | - | - | - |
| Is [A] | Is [A] | 8.69 | 8.69 | 8.69 | 7.72 | 5.79 | | 7.72 | 4.83 | 5.79 | 9.66 | 4.83 | 13.5 | 12.5 | 4.83 | 5.79 | 7.72 |

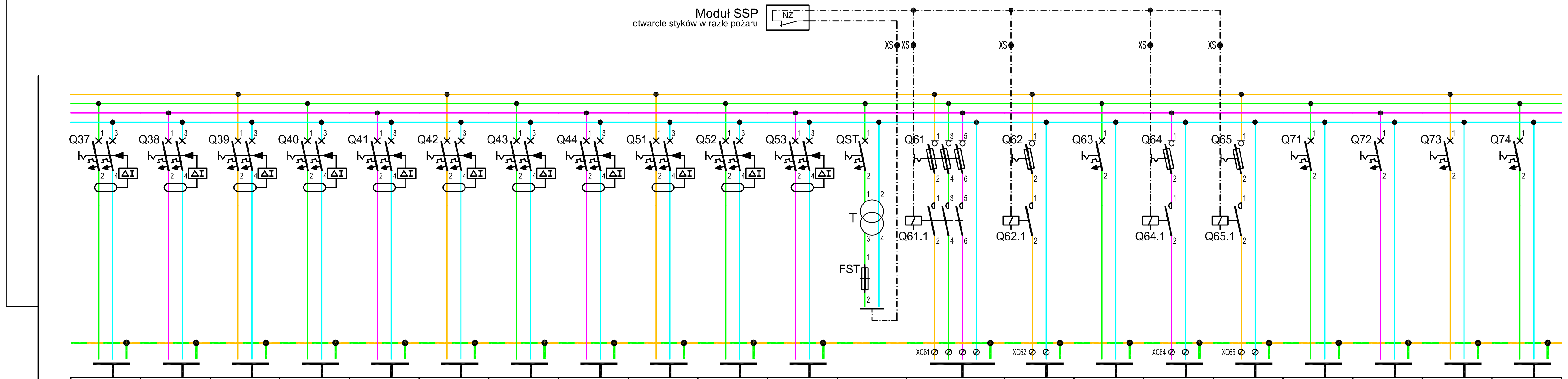


| 37 | 38 | 39 | 40 | 41 | 42 | 43 | 44 | 51 | 52 | 53 | ST | 61 | 62 | 63 | 64 | 65 | 71 | 72 | 73 | 74 |
|---|---|---|---|---|---|---|---|---|---|---|---|---|---|---|---|---|---|---|---|---|
| Gn.wt.komp. pom. personelu | Gn.wt.komp. pom. personelu | Gn.wt.komp. pom. personelu | Gn.wt.komp. pom. personelu | Gn.wt.komp. pom. personelu | Gn.wt.komp. pom. personelu | Gn.wt.komp. pom. personelu | Rezerwa | Gn.wt. panele przyłóżkowe | Gn.wt. panele przyłóżkowe | Gn.wt. panele przyłóżkowe | sterowanie control | Jednostka klim. zew. VRF | Jedn.klim. zew.pom.2.2 | Klimatyzatory wew. | Centrala wentylacyjna | Wentylatory kanałowe | Szafka RTV gn.wt.pom.2.2 | Centrala CKD | Moduł KD dla drzwi | Zasilacze KD |
| WNR B16A/6kA 30mA, AC | WNR B16A/6kA 30mA, AC | WNR B16A/6kA 30mA, AC | WNR B16A/6kA 30mA, AC | WNR B16A/6kA 30mA, AC | WNR B16A/6kA 30mA, AC | WNR B16A/6kA 30mA, AC | WNR B16A/6kA 30mA, AC | WNR B16A/6kA 30mA, AC | WNR B25A/6kA 30mA, AC | WNR B16A/6kA 30mA, AC | WN C6A/6kA T 230V/24V,63VA B-3A | RB 25A, 3P K24V, 25A, 2xNO | RB 25A, 1P K24V, 25A, 2xNO | WN C16A/6kA | RB 25A, 1P K24V, 25A, 2xNO | RB 10A, 1P K24V, 25A, 2xNO | WN B16A/6kA | WN B16A/6kA | WN B16A/6kA | WN B16A/6kA |
| N2XH-J3x2.5 | N2XH-J3x2.5 | N2XH-J3x2.5 | N2XH-J3x2.5 | N2XH-J3x2.5 | N2XH-J3x2.5 | N2XH-J3x2.5 | | N2XH-J3x2.5 | N2XH-J3x2.5 | N2XH-J3x2.5 | N2XH-J2x2.5 | N2XH-J5x4 | N2XH-J3x4 | N2XH-J3x2.5 | N2XH-J3x4 | N2XH-J3x2.5 | N2XH-J3x2.5 | N2XH-J3x2.5 | N2XH-J3x2.5 | N2XH-J3x2.5 |
| 1.6 | 1.6 | 1.6 | 1.6 | 2 | 1.6 | 2 | | 2.4 | 3.2 | 3.2 | 0.1 | 11.65 | 3.21 | 0.04 | 3 | 0.44 | 0.6 | 0.4 | 0.12 | 0.3 |
| - | - | - | - | - | - | - | | - | - | - | 0.1 | - | - | - | - | - | - | - | - | - |
| 7.72 | 7.72 | 7.72 | 7.72 | 9.66 | 7.72 | 9.66 | | 11.6 | 15.4 | 15.4 | 0.5 | 18.6 | 15.5 | 0.19 | 14.5 | 2.12 | 2.89 | 1.93 | 0.57 | 1.44 |

OCHRONA PRZECIWPORAŻENIOWA
SZYBKIE, SAMOCZYNNE WYŁĄCZENIE ZASILANIA
W UKŁADZIE SIECIOWYM TN-C-S

**WAW**
BIURO PROJEKTOWANIA I REALIZACJI ARCHITEKTURY
UL. CYGANKA 7 87-800 WŁOCŁAWEK

Obiekt: Przebudowa oddziału chorób wew. w szpitalu św. Wojciecha w Gdańsku, Gdańsk ul. Jana Pawła II 50, Działka nr 62, budynek kategorii XI

Inwestor: COPERNICUS Podmiot Leczniczy sp. z o.o.w Gdańsku, 80-803 Gdańsk ul. Nowe Ogrody 1-6

| FUNKCJA | NAZWISKO | DATA | NR UPRAWNIEŃ | PODPIS |
|---|---|---|---|---|
| Projektował | inż. T.Pobłocki | 07.2016 | 182/Gd/99 | |
| Opracował | | | | |
| Sprawdził | mgr inż. A. Gwizdała | 07.2016 | 63/Gd/2002 | |

| Podziałka | Opracowanie | Nr proj. |
|---|---|---|
| - | Projekt wykonawczy instalacji elektrycznych | |
| **Format** | **Tytuł rys.** | **Nr rys.** |
| - | Tablica szachtowa TP2/2. Schemat ideowy. | EL3-010 |

600 x 297