## SCHEMAT INSTALACJI PRZYWOŁAWCZEJ

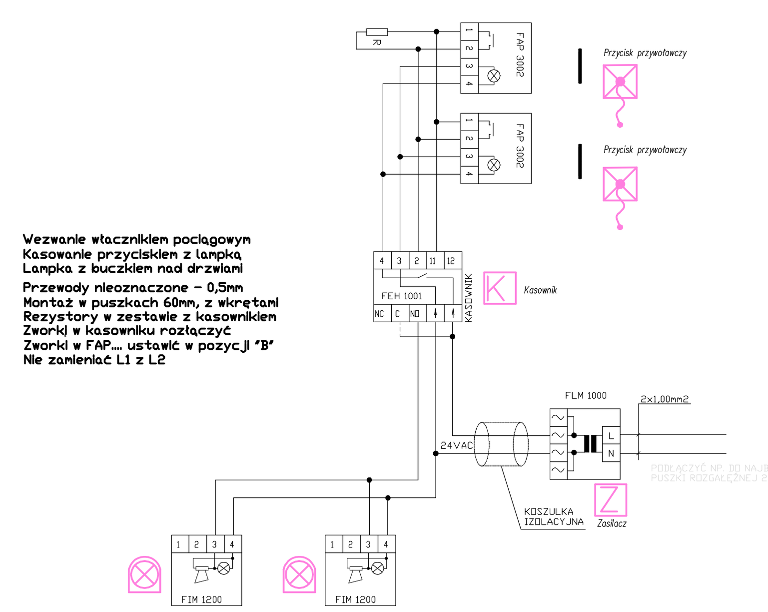


## SCHEMAT INSTALACJI KONTROLI DOSTĘPU

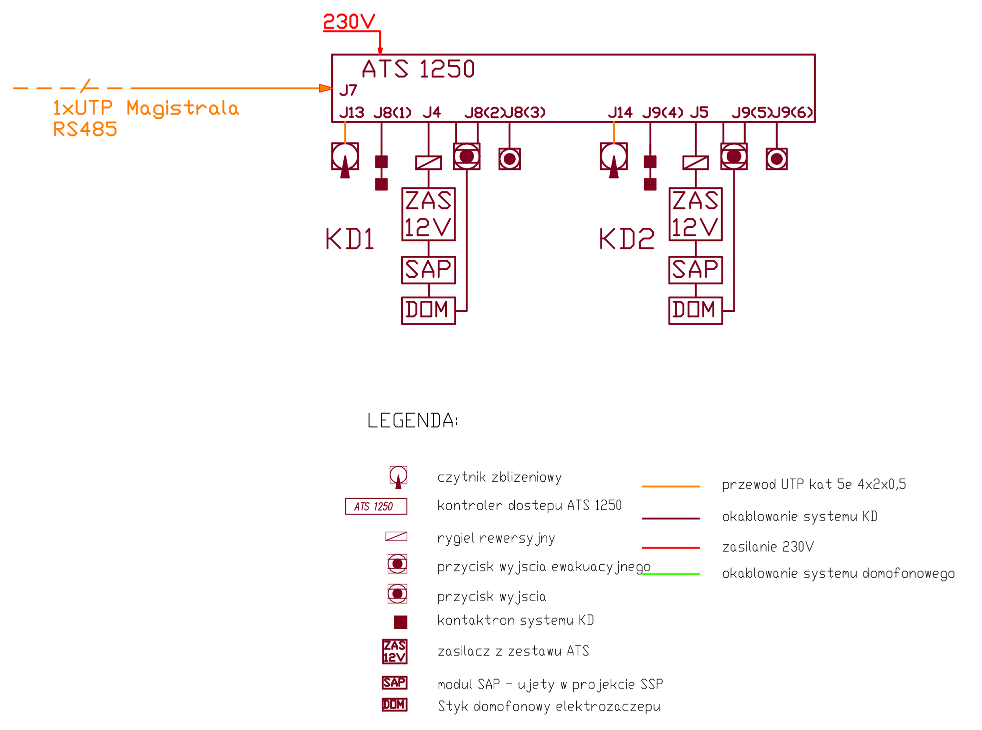


## SCHEMAT INSTALACJI DOMOFONOWEJ

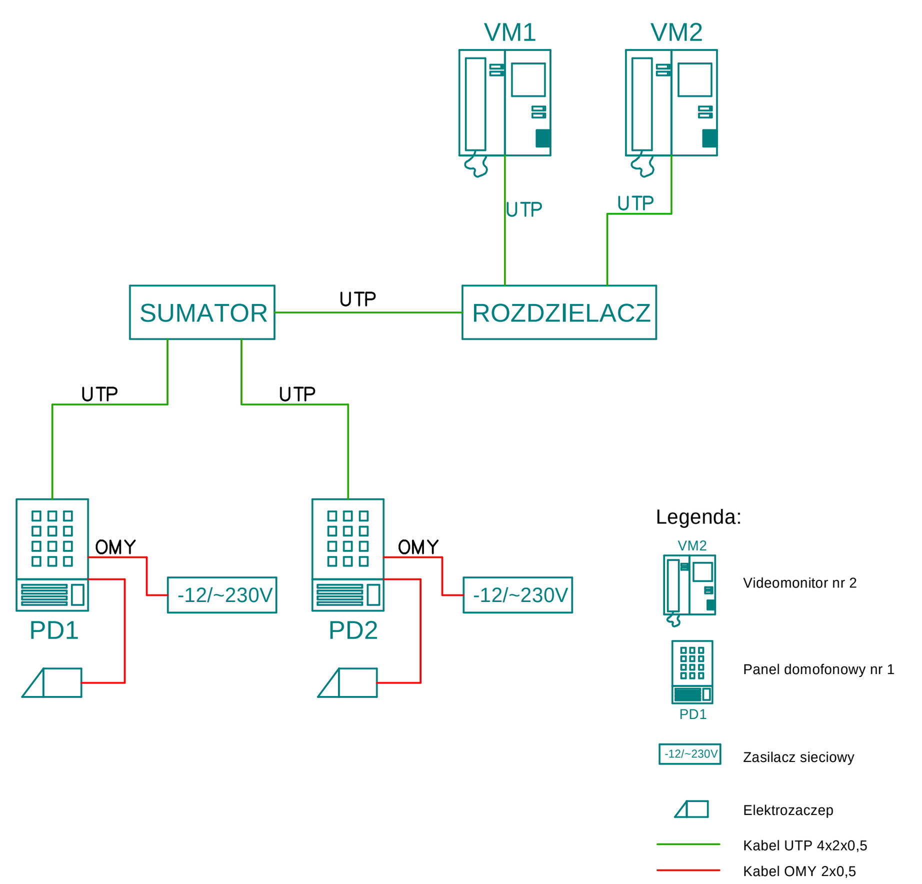


## SCHEMAT INSTALACJI OKABLOWANIA STRUKTURALNEGO

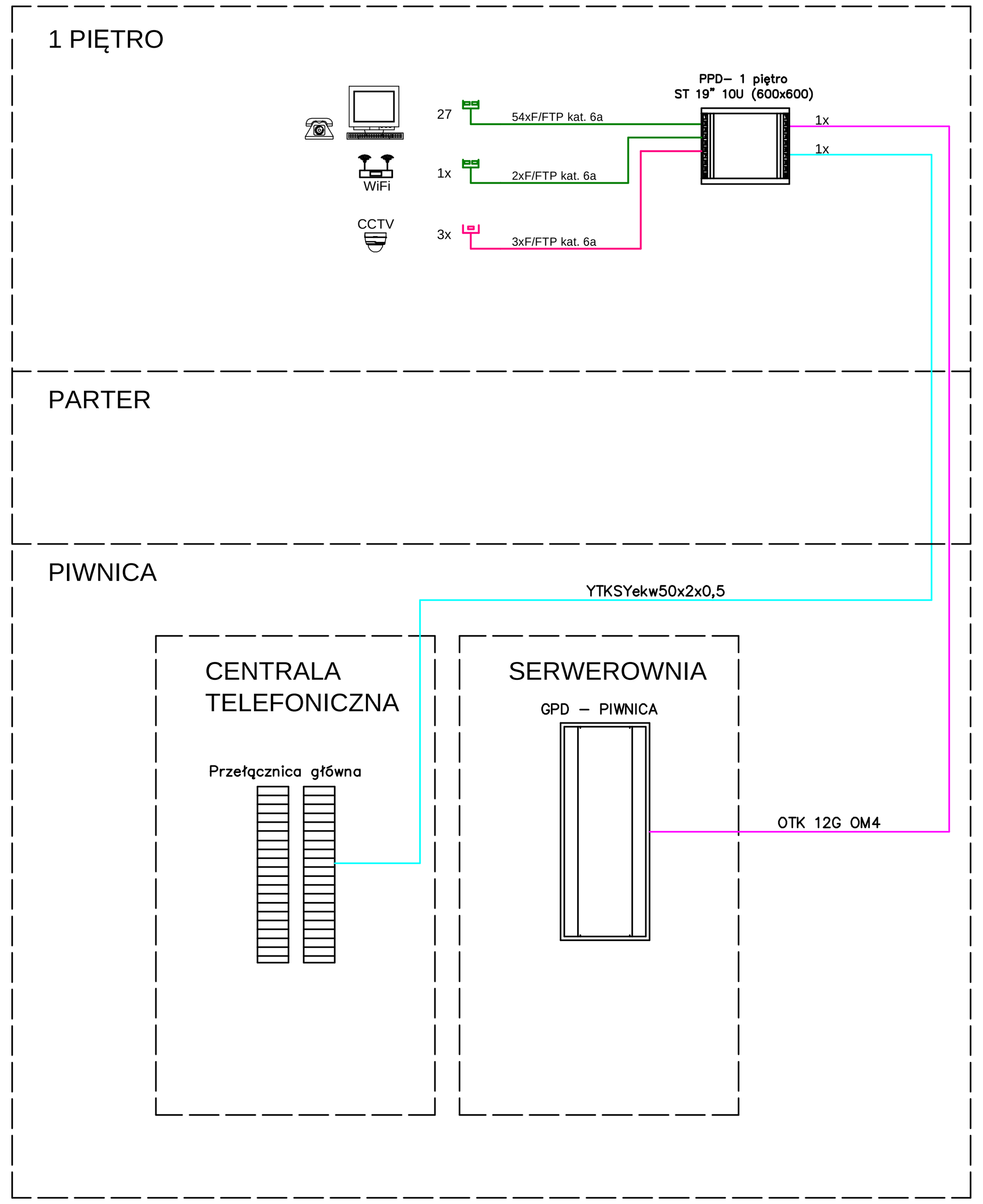


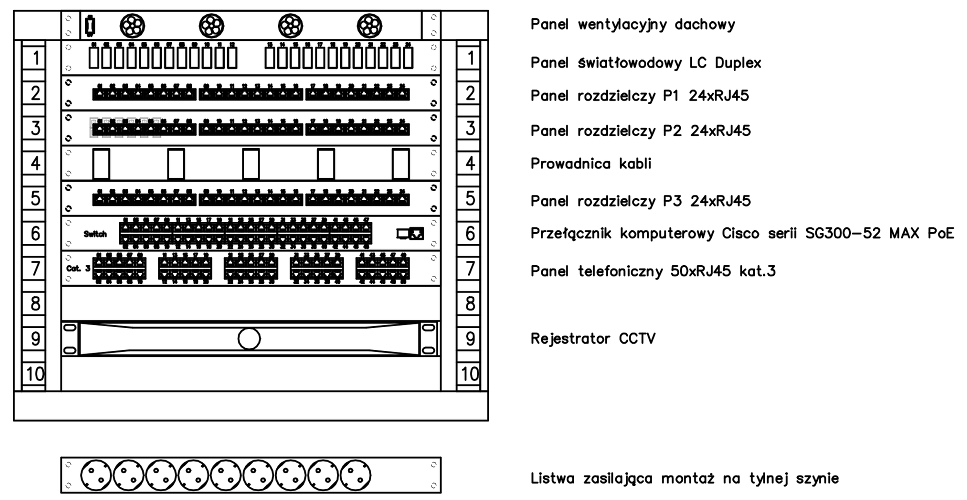


## PRZYKŁADY MONTAŻU GNIAZD OKABLOWANIA STRUKTURALNEGO

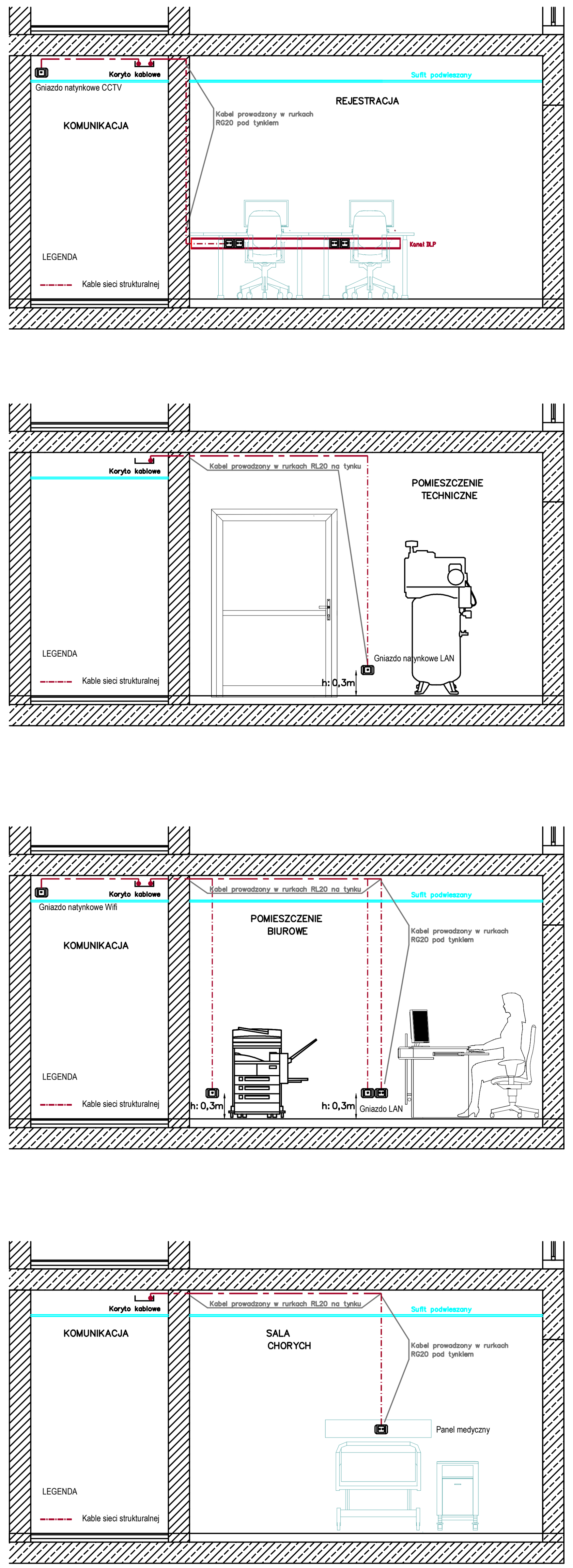

| LEGENDA: | |
|---|---|
| | Gniazdo 2xRJ45 |
| | Gniazdo 1xRJ45 (CCTV) |
| WIFI | Gniazdo Wifi montaż h:3,0m |
| | Czytnik KD |
| | Element ryglujący |
| | Przycisk ewakuacyjny |
| | Przycisk wyjścia |
| | Kamera IP monitoringu wizyjnego |
| | Przycisk pociągowy |
| | Lampka z buczkiem |
| | Kasownik |
| | Panel domofonowy |
| | Wideo domofon |

## SCHEMAT INSTALACJI MONITORINGU WIZYJNEGO CCTV

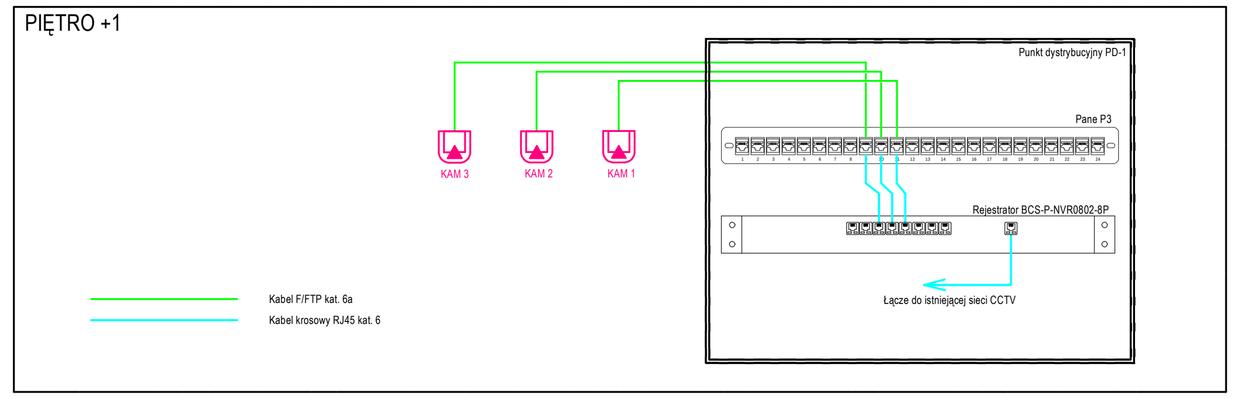


## PRZYKŁADY MONTAŻU KONTROLI DOSTĘPU

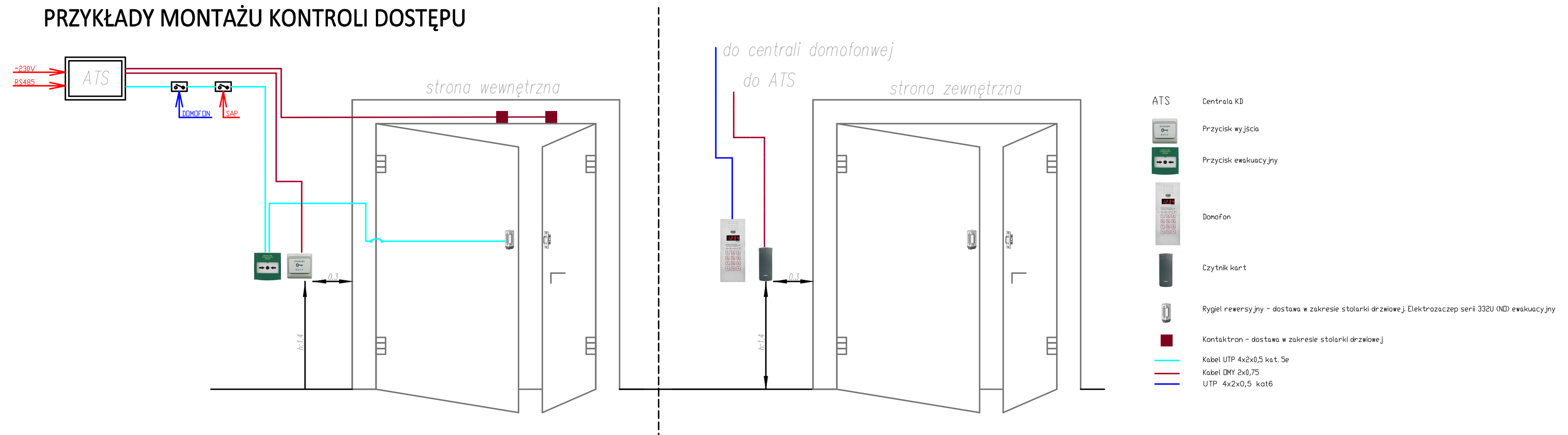


SCHEMAT:

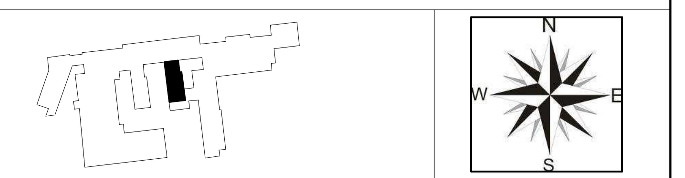


| | |
|---|---|
| INWESTOR: COPERNICUS Podmiot Leczniczy Sp. z o.o. | ADRES: ul. Nowe Ogrody 1-6, 80-803 Gdańsk |
| NAZWA I ADRES OBIEKTU BUDOWLANEGO: PRZEBUDOWA POMIESZCZEŃ NA I PIĘTRZE BUD. NR 6 NA GABINET ZABIEGOWY TERAPII LASEROWEJ WRAZ Z POMIESZCZENIAMI TOWARZYSZĄCYMI KLINIKI CHIRURGII I UROLOGII DZIECI I MŁODZIEŻY GDAŃSKIEGO UNIWERSYTETU MEDYCZNEGO W SZPITALU IM. M. KOPERNIKA W GDAŃSKU | |

| PROJEKTOWAŁ: | NR UPRAWNIEŃ: | PODPIS: | JEDNOSTKA PROJEKTOWA: |
|---|---|---|---|
| mgr inż. Wojciech Gonet | WKP/0184/PWOT/10 | | A.DO XXI Spółka z ograniczona odpowiedzialnością Ul. Trybunalska 38, 60-325 Poznań tel. 061 862 1234, fax: 061 862 1083 |
| SPRAWDZIŁ: | | | |
| mgr inż. Roman Fryska | DTT-TU/02261/02/U | | |

| BRANŻA: | STADIUM: | DATA: | SKALA: |
|---|---|---|---|
| INSTALACJE ELEKTR. SŁABOPRĄDOWE | PROJEKT WYKONAWCZY | KWIECIEŃ 2017 | 1:100 |

| TYTUŁ RYSUNKU: | NR RYSUNKU: |
|---|---|
| Okablowanie strukturalne, telewizja dozorowa, kontrola dostępu, system przywoławczy - rzut 1 piętra | SP_OC CCTV KD SP_01 |